令和7年度　第34回夏季大会中予地区予選　男子個人戦

令和7年7月12日（土）
松山中央公園テニスコート

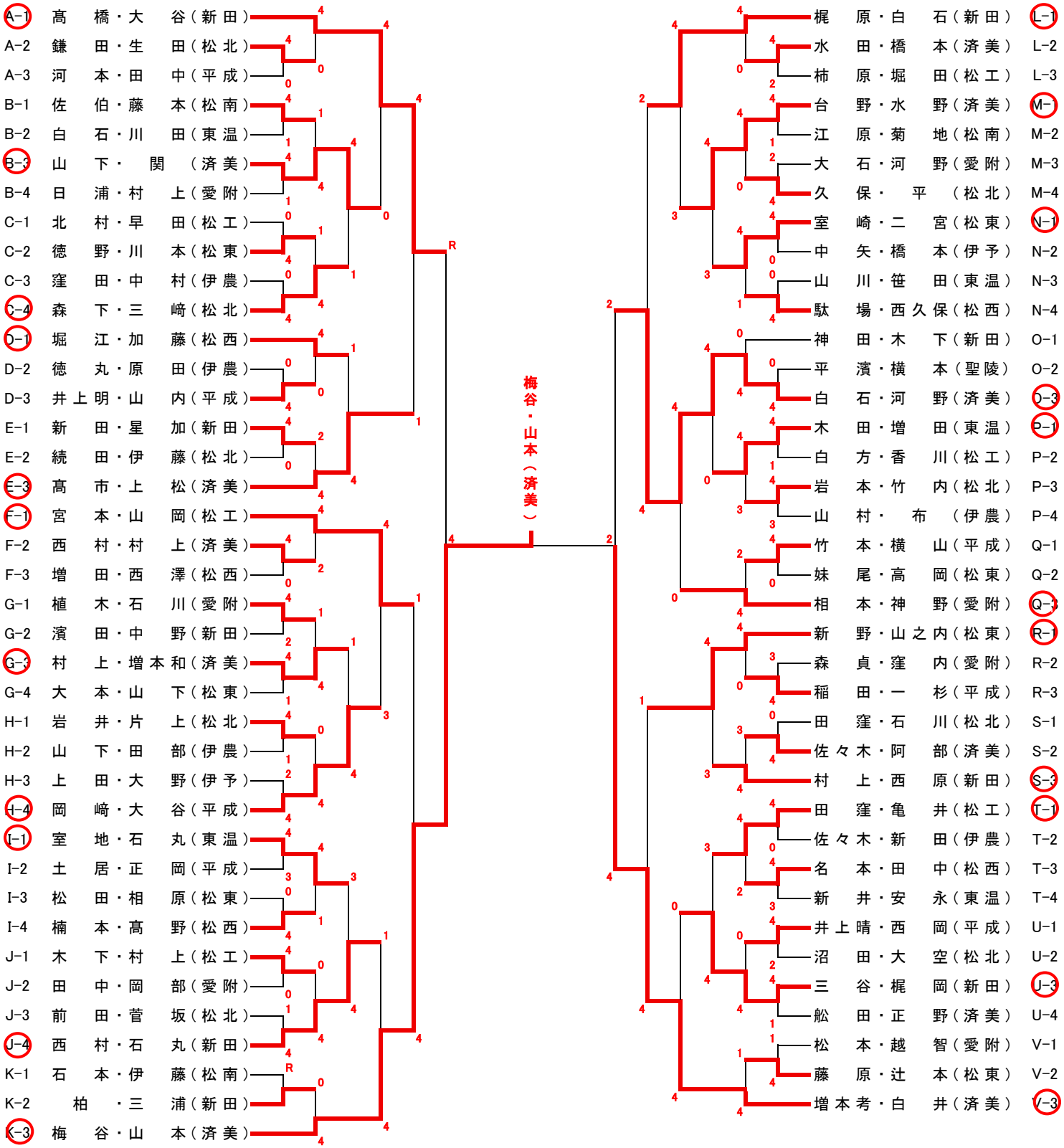

令和7年度　第34回夏季大会中予地区予選　女子個人戦
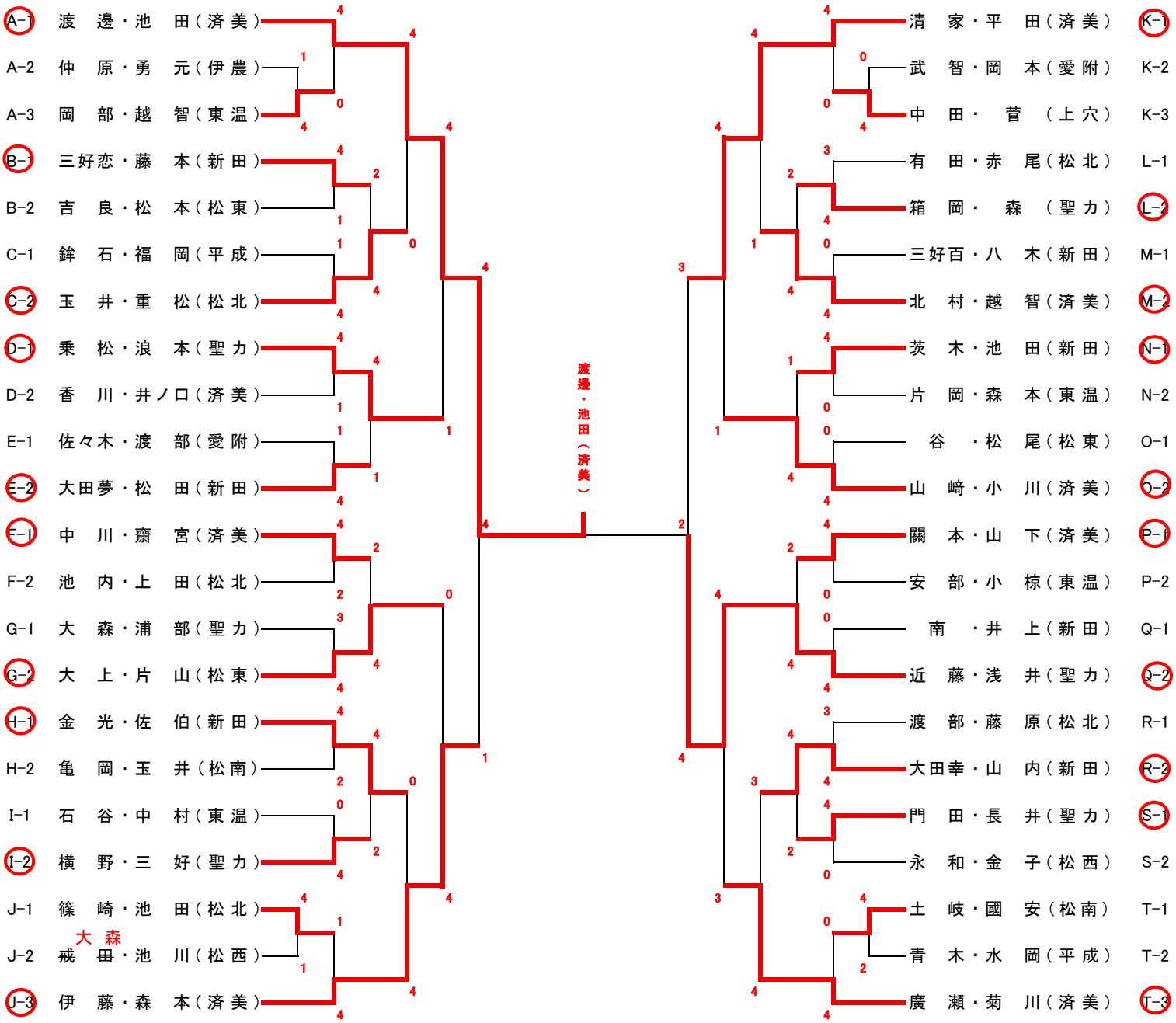
令和7年7月12日(土)
松山中央公園テニスコート